BG

Better Garden®

Merci pour votre commande

Thank you for your order

Préparez le chapeau
et les glaçons,
Un été plaisir et
détente vous attend !

Prepare your hat and
sunglasses,
a summer of relaxation
and fun awaits you!

*Nous ne fournissons pas la
crème solaire ;)

*Unfortunately, we dont
provide sunscreen ;)

Ne nous quittons pas si
vite, suivez-nous sur
nos réseaux sociaux.

Keep up to date and
follow us on
our social media

NOTICE DE MONTAGE- ASSEMBLY INSTRUCTIONS- MONTAGEANLEITUNG- MANUAL DE MONTAJE- MANUAL DE MONTAGEM

BG Better Garden

SET LUPIN Code:796067

Ensemble de 5 pièces

EFRS00006+EFRS00006L+FTA30911+FTA30911A

BIEN ETUDIER LA NOTICE DE MONTAGE
REPEREZ LES PIECES CONSTITUANT VOTRE MEUBLE
REGROUPEZ ET CONTROLEZ LA QUINCAILLERIE
MUNISSEZ-VOUS DE L'OUTILLAGE NECESSAIRE
AMENAGEZ-VOUS UNE ZONE DE MONTAGE
PROCEDEZ AU MONTAGE
NE JAMAIS FORCER LES ASSEMBLAGES
RESSERREZ LES VIS APRES QUELQUES TEMPS D'USAGE
GARDER VOTRE NOTICE DE MONTAGE, SI UNE PIECE VENAIT A MANQUER, ELLE SERAIT LE PLUS CLAIR MOYEN DE COMMUNIQUER

IMPORTANT : A CONSERVER POUR CONSULTATION ULTERIEURE
A LIRE SOIGNEUSEMENT

Vérifiez régulièrement que les vis sont bien serrées et les resserrer si besoin, si le montage n' est pas bien réalisé cela peut endommager le produit et être dangereux lors de son utilisation.

READ THE ASSEMBLY INSTRUCTIONS CAREFULLY
IDENTIFY THE ELEMENTS CONSTITUING YOUR PIECE OF FURNITURE
GROUP AND CHECK THE HARDWARE FITTINGS
GET THE TOOLS NEEDED
CLEAR SPACE TO WORK
PROCEED TO ASSEMBLE
NEVER FORCE THE FITTINGS
TIGHTEN THE SCREW AFTER USING FOR SOMETIME
KEEP YOUR ASSEMBLY INSTRUCTIONS,IT COULD HELP FOR BETTER COMMUNICATION IN THE EVENT OF QUERY.

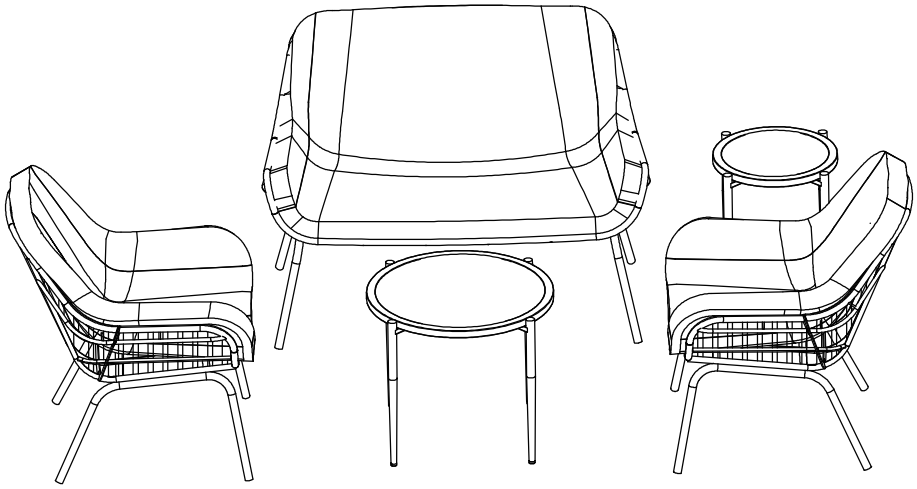

DIE MONTAGEANLEITUNG SORGFÄLTIG DURCHLESEN
DIE EINZELTEILE DES MÔBELSTÜCKS ERMITTELN
DIE BESCHLÄGE ZUSAMMENLEGEN UND PRÜFEN
DAS NOTWENDIGE WERKZEUG ZURECHTLEGEN
EINEN MONTAGEBEREICH FREIMACHEN
DAS MÖBEL STÜCK ZUSAMMENBAUEN
NIEMALS DIE VERBINDUNGEN ZU STARK ANZIEHEN
DIE SCHRAUBEN NACH EINIGER ZEIT DES GEBRAUCHS ERNEUT FESTZIEHEN
DIE MONTAGEANLEITUNG GUT AUFBEWAHREN:
SOLLTE EIN TEIL FEHLEN, IST SIE DAS BESTE VERSTÄNDIGUNGSMITTEL

ESTUDIE ATENTAMENTE EL MANUAL DE MONTAJE
LOCALICE LAS PIEZAS QUE CONSTITUYEN SU MUEBLE
REUNA Y CONTROLE LOS TORNILLOS
EQUIPE-SE DE LAS HERRAMIENTAS NECESARIAS
PREPARE UMA ZONA DE MONTAJE
REALICE EL MONTAJE
NO FUERCE NUNCA EN LAS UNIONES
APRIETE LOS TORNILLOS DESPUES DE CIERTO TIEMPO DE UTILIZACION
CONSERVE SU MANUAL DE MONTAJE, SI FALTARA UNA PIEZA, SERIA LA MANERA MAS FACIL DE COMUNICAR

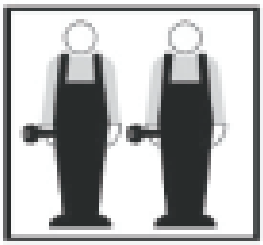

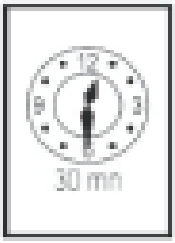

LEIA ATENTAMENTE O MANUAL DE INSTALAÇÃO
IDENTIFIFCAR OS ELEMENTOS ESTÃO SEUS MÓVEIS
AGRUPE E VERIFIQUE OS PARAFUSOS
EQUIPE-SE DAS FERRAMENTAS NECESSÁRIAS
PREPARAR UMA ÁREA DE MONTAGEM
REALICE O MONTAGEM
NUNCA FORCE NAS UNIÕES
APERTAR DEPOS DE ALGUM TEMPO DO USO
GUARDE AS INSTRUÇÕES. SE FALTA UMA PEÇA A MANEIRA MAIAS FÁCIL ES COMUNICAR

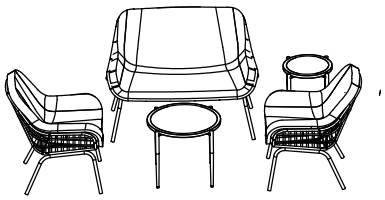

Aluminium&Acier
Polyester

PCE	PIECE	QTY
A		2
B		2
C		2
D		2
E		1
F		1
G		1
H		1

EFRS00006

Step/Étape 1

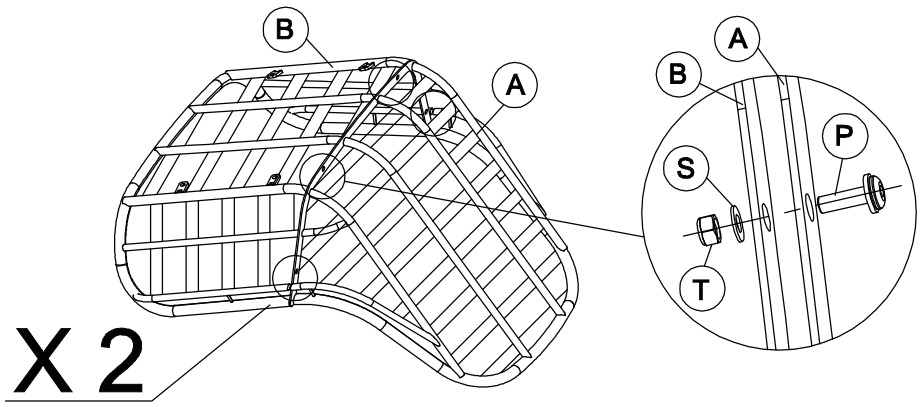

Step/Étape 2

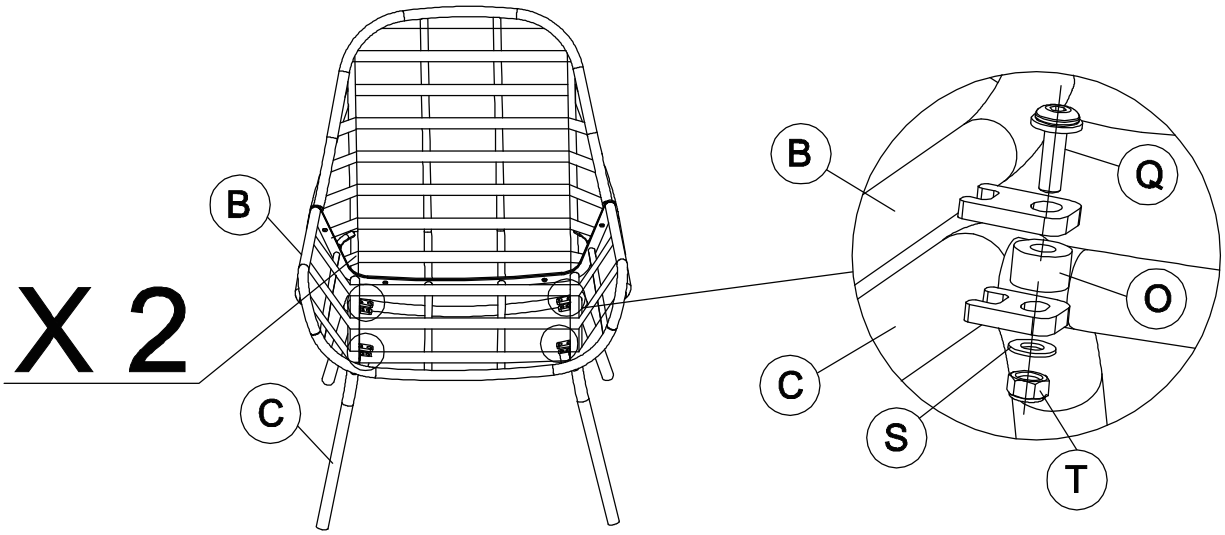

EFRS00006

Step/Étape 3

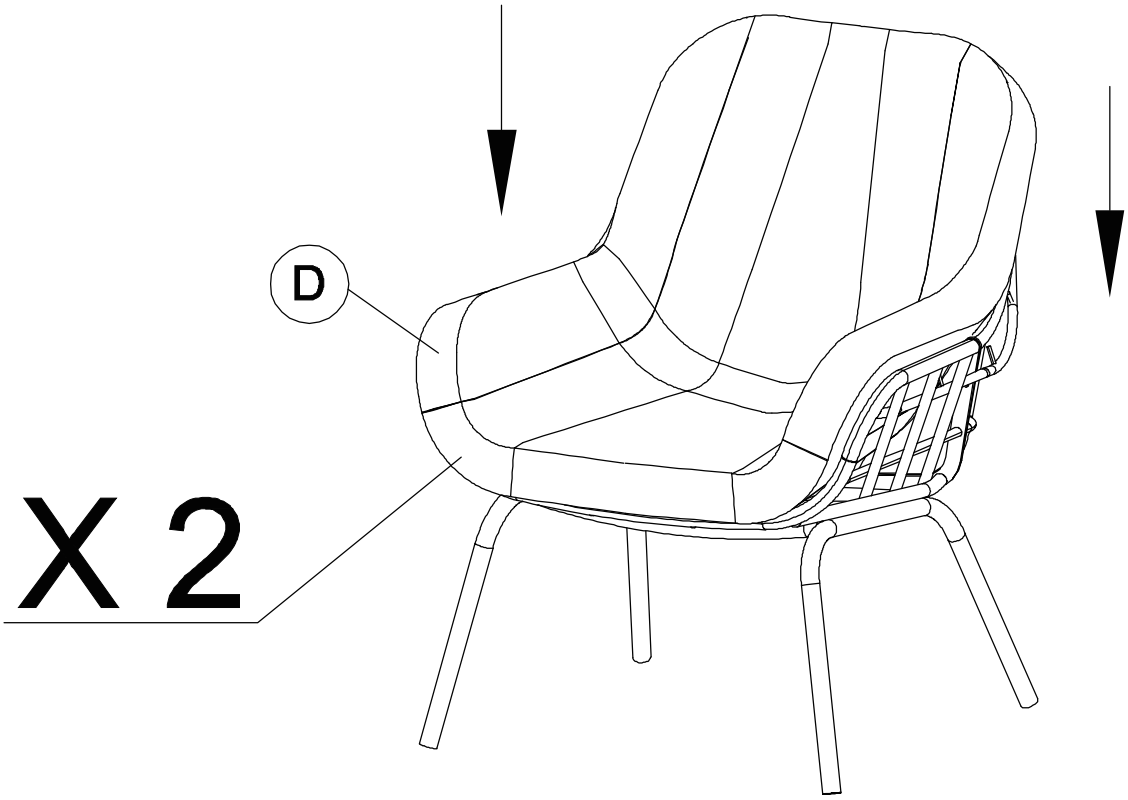

EFRS00006L

Step/Étape 1

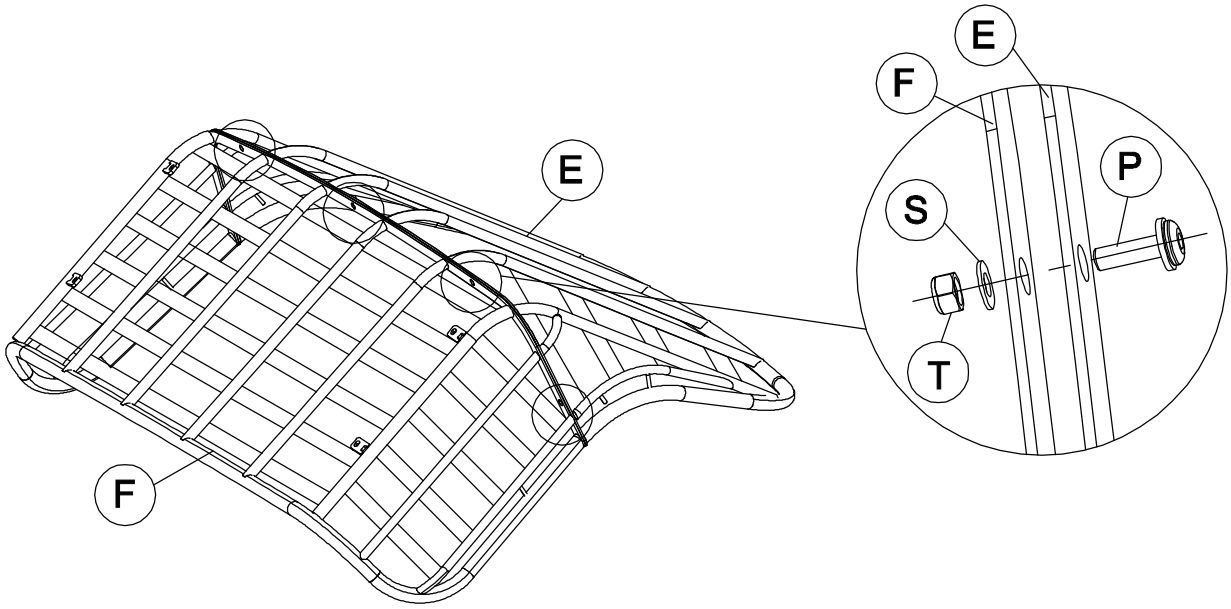

Step/Étape 2

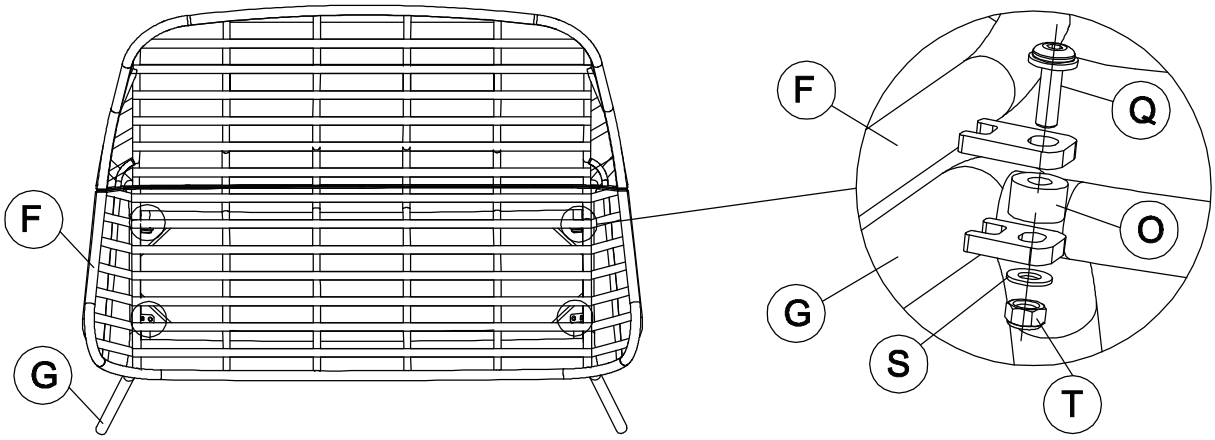

PCE	PIECE	QTY
I		1
J		1
K		1
L		1
M		1
N		1
O		12
P	M6*20	13
Q	M6*30	12
R	M6*35	10
S		25
T	M6	25
U		1
V		1

FTA30911

Step/Étape 1

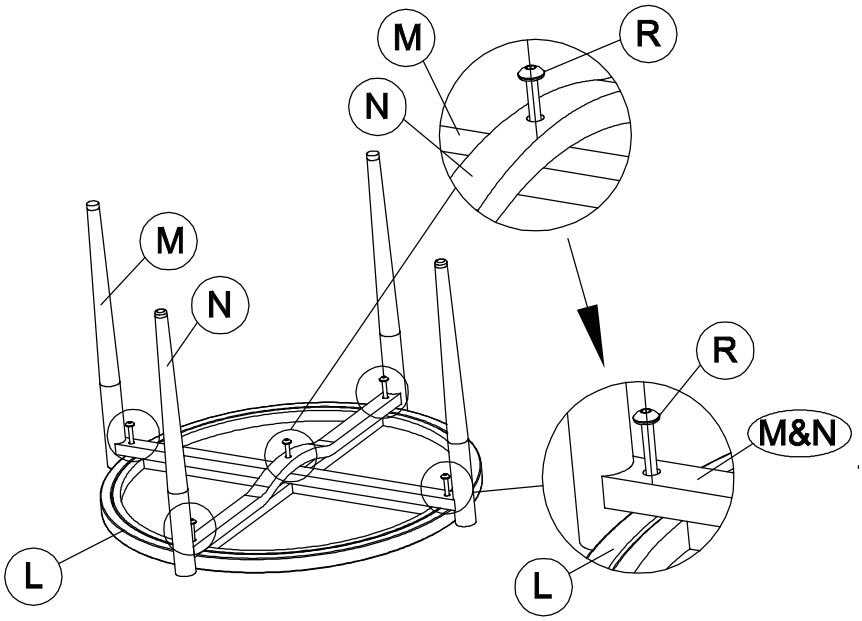

Step/Étape 2

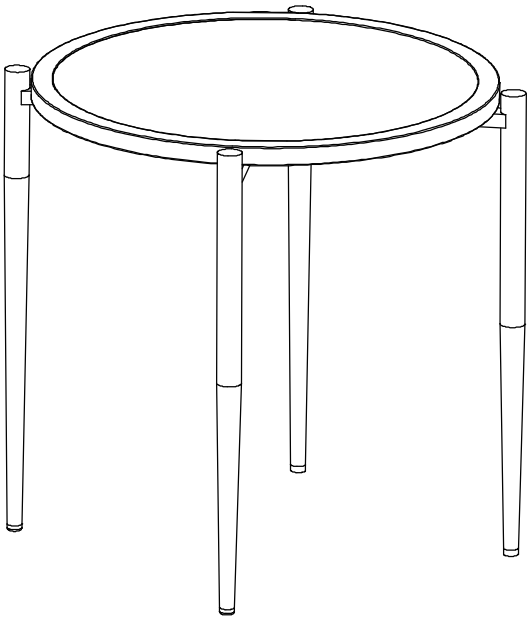

FTA30911A

Step/Étape 1

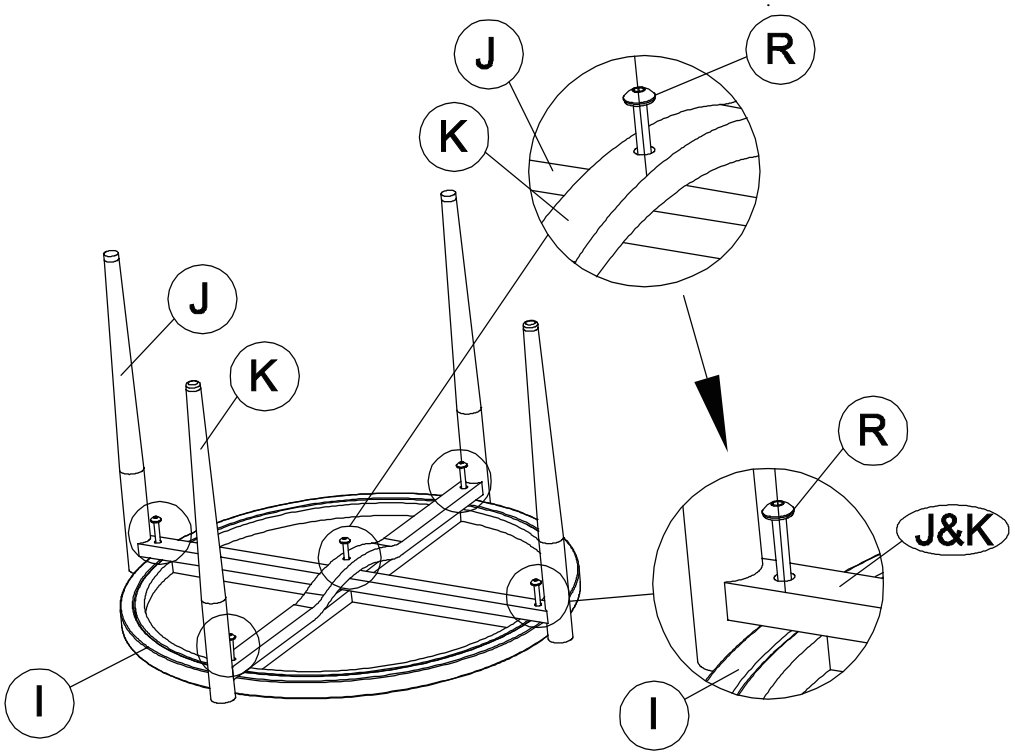

Step/Étape 2

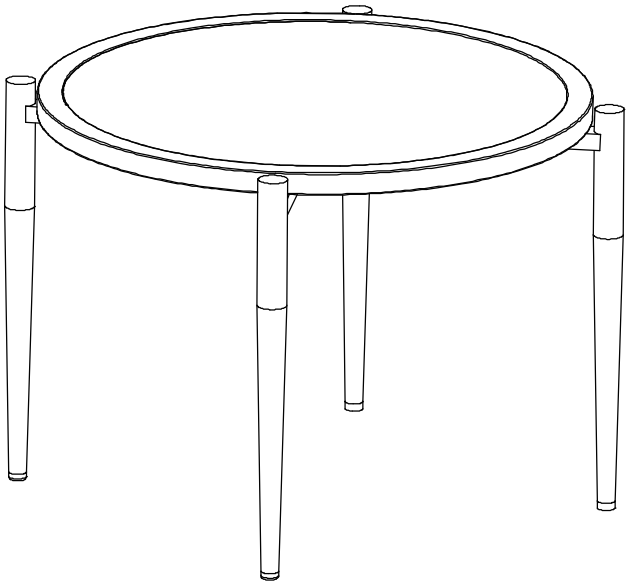

EFRS00006L

Step/Étape 3

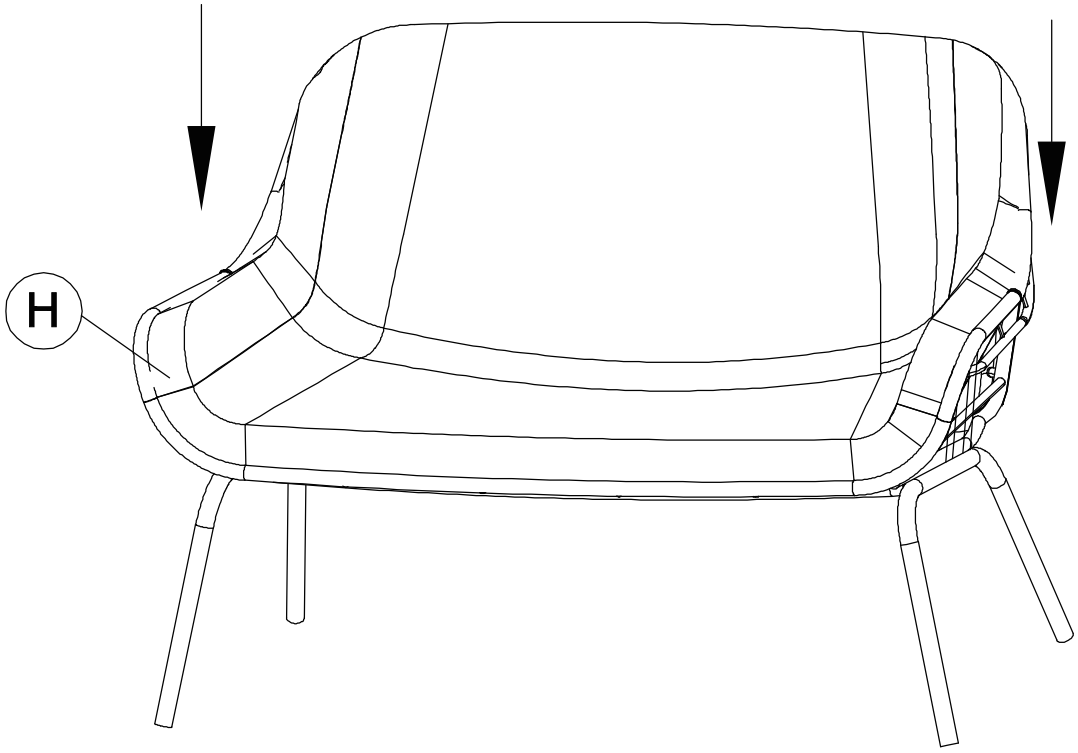

REMERCIEMENTS

Vous avez choisi d'acheter ce produit chez **Better Garden**®. Nous espérons que vous en serez entièrement satisfait et vous remercions de votre confiance.
Si toutefois vous aviez remarqué un problème en cours de montage,
Vous pouvez nous écrire à l'adresse suivante : sav@bettergarden.com

WITH THANKS

You have decided to buy a product from **Better Garden**®. We thank you for your trust and hope you are fully satisfied with your purchase.
If for any reason you encounter a problem when assembling this item,
You can also contact us at the following address : care@bettergarden.com

DANKE

Sie haben beschlossen, dieses Produkt bei **Better Garden**® zu kaufen. Wir hoffen, daß es **S**ie vollauf zufriedenstellt und danken Ihnen für Ihr Vertrauen.
Sollten Sie jedoch während der Montage auf ein Problem gestoßen sein,
Sie können uns auch unter folgender Adresse schreiben: sav@bettergarden.com

AGRADECIMIENTOS

Usted ha escogido comprar este producto en **Better Garden**®. Esperamos que esté completamente satisfecho de eso y le agradecemos su confianza.
No obstante, si usted hubiese observado algún problema durante el montaje,
También puede escribirnos a la siguiente dirección : sav@bettergarden.com

AGRADECIMIENTOS

Você optou por comprar este produto **Better Garden**®. Esperamos que você esteja completamente satisfeito com isso e agradecemos a sua confiança.
No entanto, se você tivesse visto algum problema durante a instalação,
Você também pode escrever para o seguinte endereço: sav@bettergarden.com

"Utilisation domestique uniquement"	A nettoyer à l'eau 30°C maximum et au savon à la main Laisser sécher à l'ombre et à stocker dans un endroit sec et ventilé à l'abri A positionner sur un sol plat	"A monter soi même"
For domestic use only	Clean by hand with water and mild soap with a maximum temperature of 30°C Leave to dry in the shade and store in a dry and ventilated place during winter Position in a stable way on a flat ground	Easy self-assembly
Nur für den Hausgebrauch bestimmt.	Bitte mit einer milden Seifenlauge und einer Höchsttemperatur von 30°C reinigen. Bitte im Schatten trocknen lassen und den Winter über in einem trockenen Platz aufbewahren. Vor Gebrauch auf einem festen Grund aufstellen	Einfache Selbstmontage
Alleen voor thuisgebruik.	Graag met een zachte zeep en water met een maximaal temperatuur van 30°C schoonmaken en in de schaduw laten drogen. Tijdens de winter maanden in een droge plaats opbergen. Voor gebruik op een vlakke grond positioneren	Eenvoudig zelf te monteren
Para uso doméstico.	Limpiar a mano con agua y un jabón suave a una temperatura de unos 30ªC, Dejar secar en la sombra y guardar en un lugar seco y ventilado durante el invierno. Colocar de una manera estable en una superfice plana	Montaje sencillo
Para uso doméstico	Limpe a mão com sabão neutro e água a uma temperatura de cerca de 30 ª C. Deixe secar à sombra e armazenar em local seco e ventilado durante o inverno. Coloque em uma forma estável em um superfice plana	Montaje sencillo

Importé par
MWH GMBH
Blindeisenweg 23
41468 Neuss
Allemagne
SAV France : sav@bettergarden.com
Merci de joindre une photo et Votre numéro de commande

A CONSERVER POUR LECTURE ULTERIEURE

GARANTIE LEGALE 2 ANS date d'achat

Envoi de pièces détachées sur justificatif d'achat (ticket de caisse ou facture)

En cas de demande d'échange ou de casse liée au transport, veuillez contacter le revendeur

Champs d'application :

-Utilisation dans les conditions normales et conformes aux conseils d'utilisation, d'entretien et dans le cadre d'un usage privatif des caractéristiques mécaniques, à l'exclusion des caractéristiques cosmétiques.

-Limite géographique : France continentale

-Exclusions : Plateaux de verre et toiles

sav@bettergarden.com